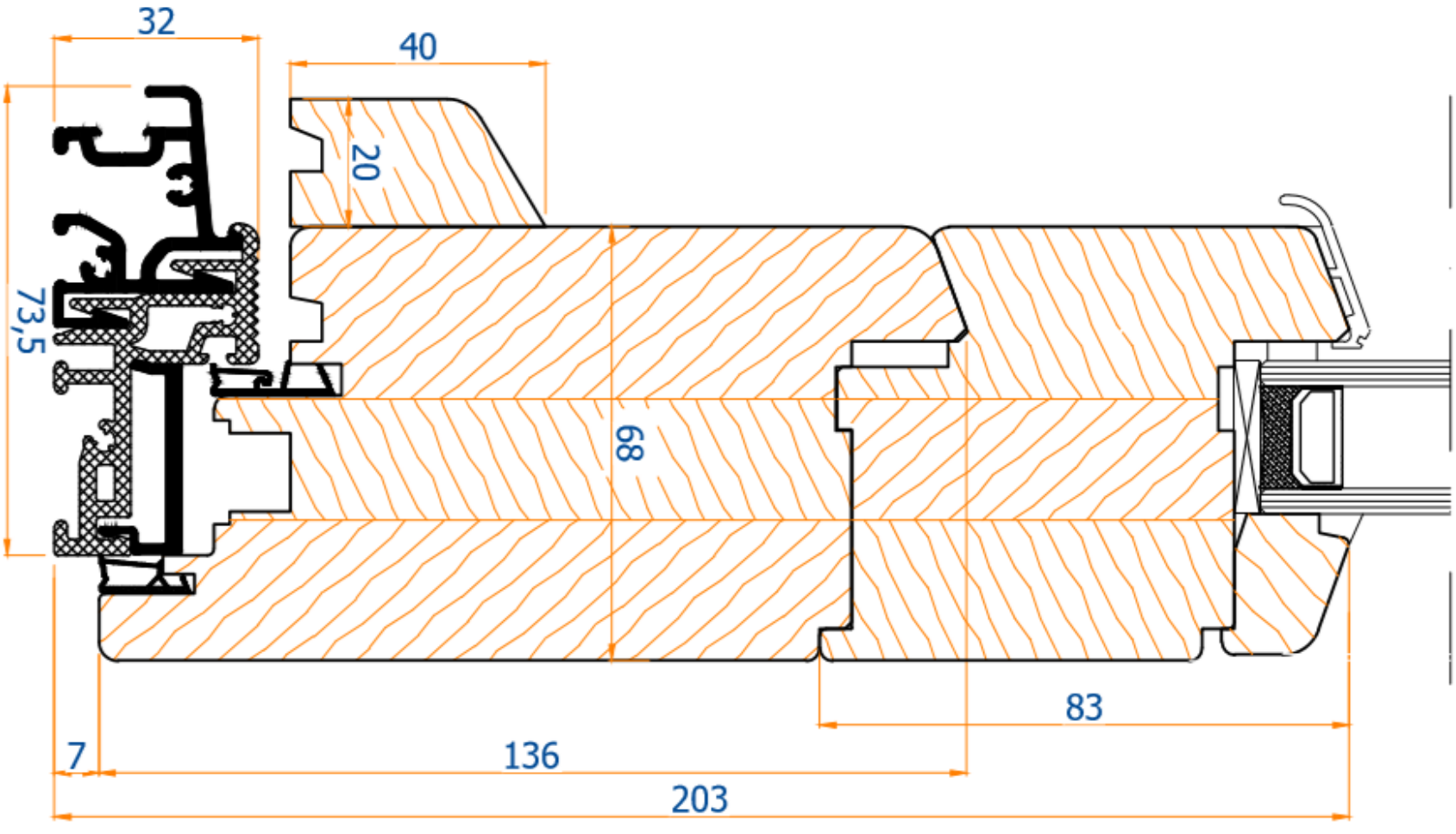
32
40
20
73,5
68
83
7
136
203